Lubmix

EXTRATOR DE GÁS DE ESCAPE MÓVEL MLP-Z4038

CARRO= 550m³/h
CONSUMO DE AR 330 it/min

CAMINHÃO = 790m³/h
CONSUMO DE AR 430 it/min

TurboZeca
ASPIRADOR DE GÁS DE ESCAPE DE AR COMPRIMIDO
· Novo conceito de extrator de gás de escape operado a ar
· Poder de aspiração ajustável.
· Apenas um modelo para carros, vans, motocic caminhões.
· Sem partes móveis.

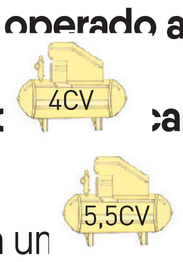

O ar comprimido introduzido no dispositivo cria un de alta velocidade dentro da câmara que aspira os gases de escape. O poder de aspiração é facilmente ajustável, substituindo o diafragma na entrada de ar. Dois diafragmas são fornecidos com o extrator de gases de escape, um para uso em carros e outro para caminhões e veículos pesados.
No TurboZeca, o diafragma "Car" é instalado como padrão:

· Capacidade equivalente ao aspirador centrífugo 550 m³/h

· Consumo de ar 330 l / min. (poder do compressor aproximadamente 4)
· Nível de ruído 70 dB
Ao substituir o diafragma pelo "Caminhão", o aspirador se torna adequado para caminhões:
· Capacidade equivalente ao aspirador centrífugo 790 m³/h
· Consumo de ar 430 l / min. (potência mínima do compressor 5,5 cv)
· Nível de ruído 70 dB

PARTES SEPARADAS

ART.678
Seção da mangueira de 6 m (20 pés) completa com braçadeiras e luva do conector

ART.675.225
Kit de rodas

ART.675.080
Bico de borracha

Pressão de alimentação 6 bar.
Ø Mínimo do tubo de alimentação 10 mm.
Conecte o extrator de gás de exaustão à linha de ar comprimido filtrada e não lubrificada.
Montado em carrinho. Adequado para a montagem de sondas de controle de CO2.
Bocal de borracha para proteger o corpo do veículo.

ART.675
Não use durante a operação de regeneração do FAP.

Extrator de gás de escape Turbozeca completo com rodas carrinho, diafragma para carro e caminhão, tubo Ø 120 mm (4,8 polegadas) de comprimento 6 m (20 pés).
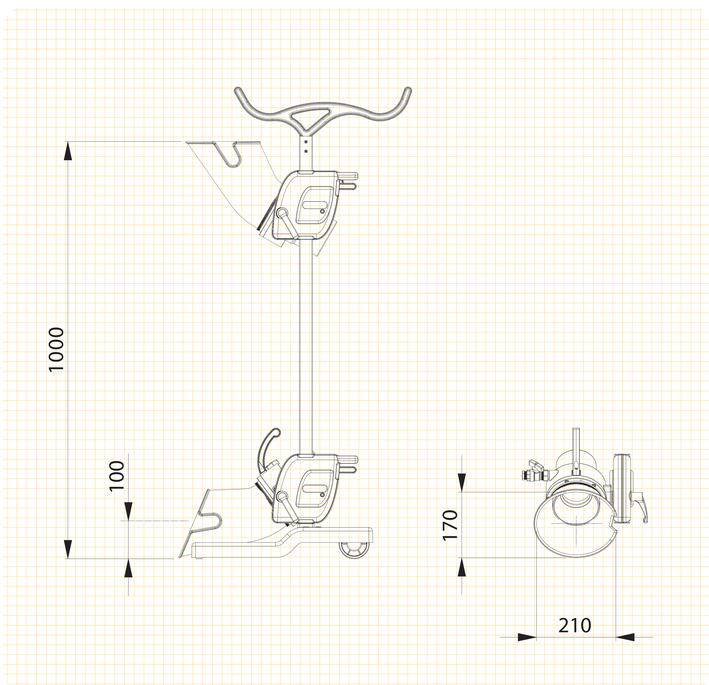
1
mm 1180x400x510 - kg 14,0